PODEM™

Componente macara
Kit-uri de macara
Electropalane cu cablu
Electropalane cu lant
Sisteme usoare de macara
Piese de schimb

Subansamble macara
Prezentare componente principale

Dovedit ca cele mai fiabile electropalane cu cablu

55 YEARS PODEM™ 2016

50 de ani de experienţa in proiectarea şi construcţia de echipamente pentru ridicare

Podem este unul dintre cei mai importanţi furnizori la nivel global de electropalane, cu cablu sau cu lanţ, si alte componente pentru macarale, atât pentru producătorii de macarale cât şi pentru utilizatorii finali

Cronologie

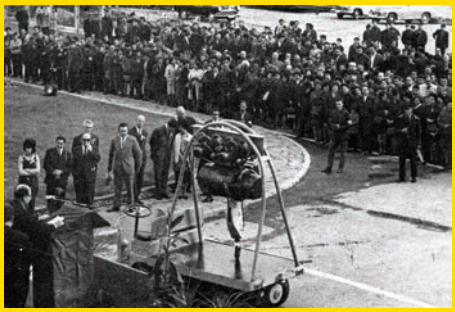

1 Aprilie 1961

Înfiinţarea oficială a Podem.

Companie de stat creată în Bulgaria pentru aprovizionarea cu electropalane cu cablu a întregii industrii constructoare de macarale din Blocul Sovietic.

1981

Podem devine cel mai mare producător mondial de electropalane. Capacitatea de producţie atinge 100.000 unităţi pe an (102.505 unităţi / 1981). Podem creează reţele de distribuţie în mai mult de 70 de ţări de pe glob, reprezentând structura comercială Balkancar-Podem si alte mărci înregistrate Podem.

2001

Fosta companie de stat este complet privatizată. Noua companie Podemcrane AD – succesoarea Podem, devine operaţională si continuă să promoveze marca Podem alături de noua marca Podemcrane.

2016

Numărul total de electropalane produse în fabrica Podem – 1.923.462 unităţi.

Fără îndoială , Podemcrane este cel mai mare producător de electropalane din Europa Centrală si de Est, si rămâne una din cele mai progresiste companii din industrie. Noi proiectăm produse de încredere ce satisfac necesităţile particulare ale clienţilor. Producţia este eficientă si perfect coordonată de către inginerii nostri experimentaţi. Controlul calităţii si testarea produselor sunt considerate de mare importanţă. Capacitatăţile de producţie sunt desfăsurate pe o suprafaţă de 30.000 mp.

Utilizând produsele Podem obţineţi:

- Produse de calitate si conforme cu standardele internaţionale
- Nivelul cel mai înalt de fiabilitate ca rezultat al experienţei vaste în proiectare, organizării moderne a producţiei si a controlului calităţii strict
- Termen de livrare redus datorită organizării flexibile a producţiei
- Suport vânzări si procesare comenzi 24h
- Gama completă de piese de schimb atât pentru modelele existente cât si pentru cele produse în trecut
- Produse cu caracteristici tehnice actualizate mulţumită legăturii strânse cu distribuitorii proprii si datorită cunoaşterii pieţei
- Soluţii ingineresti diverse în funcţie de necesităţile individuale ale utilizatorilor
- Suport pentru marketing si publicitate

Mulțumită celor 50 de ani de experiență

în dezvoltarea şi producția de echipamente pentru ridicare, Podem poate oferi produse fiabile si de calitate la prețurile cele mai bune

Soluții inginereşti

Podemcrane oferă soluții inginereşti avansate personalizate pentru industrii diverse. Capacitatea de proiectare proprie ne oferă posibilitatea dezvoltării de soluții orientate in direcția satisfacerii utilizatorilor:

Caracteristici tehnice posibile:

- Capacități si înălțimi de ridicare diferite de cele standard
- Surse de alimentare electrică diverse
- Posibilitatea utilizării în condiții de mediu si zone climatice diverse
- Carucioare portpalan pentru grindă curbă
- Comandă radio
- Viteze controlate prin variatoare de frecvență

Alte soluții personalizate se pot oferi pentru diverse aplicații.

Gama principala de produse

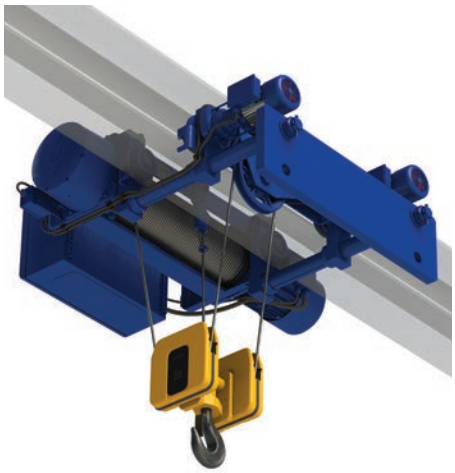

Electropalane cu cablu şi cărucioare portpalan pentru grindă dublă

Gama de produse oferă soluții pentru macarale industriale si pentru diverse aplicații.
Caracteristici tehnice standard:

- Monogrindă sau bigrindă
- Capacitate: între 0,8 si 50 tone
- Grupa FEM: 1 Am – 3 m

Avantaje:

- Fiabilitate maximă
- Siguranță în utilizare
- Durată de viață prelungită
- Raport preț/performanță excelent
- Întreținere usoară
- Costuri de reparație reduse

Grinzi de capat

Podemcrane fabrică grinzi de capăt pentru macarale mono si bigrindă. Putem oferi soluții individualizate pentru diverşi producători de macarale.
Caracteristici tehnice standard:

- Tip: Suspendate, Gantry sau in consola
- Capacitate: până la 20.000 kg
- Deschidere: până la 25 m
- Diametru roți: 160-315 mm

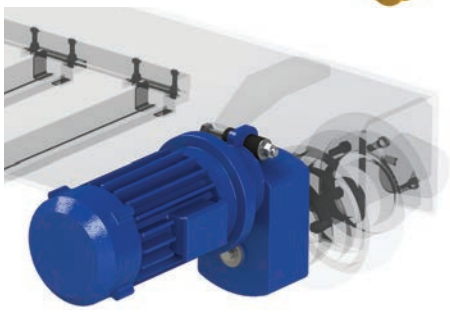

Motoreductoare

Destinate mecanismului de deplasare sau translație al dispozitivelor pentru manipulare echipamente (cărucioare, macarale, etc.).
Caracteristici tehnice standard:

- Între 0,37 si 1,5 kW
- Grupa FEM: 2 m
- Clasa protecție: IP44

Electropalane cu lanț

O gama completa cu design compact, de calitate superioarăsi standard ridicat de siguranță.
Caracteristici tehnice standard:

- Capacitate: între 125 si 5.000 kg
- Grupa FEM: 2 m

Kit-uri macara pentru monogrinda sau bigrinda

PODEM

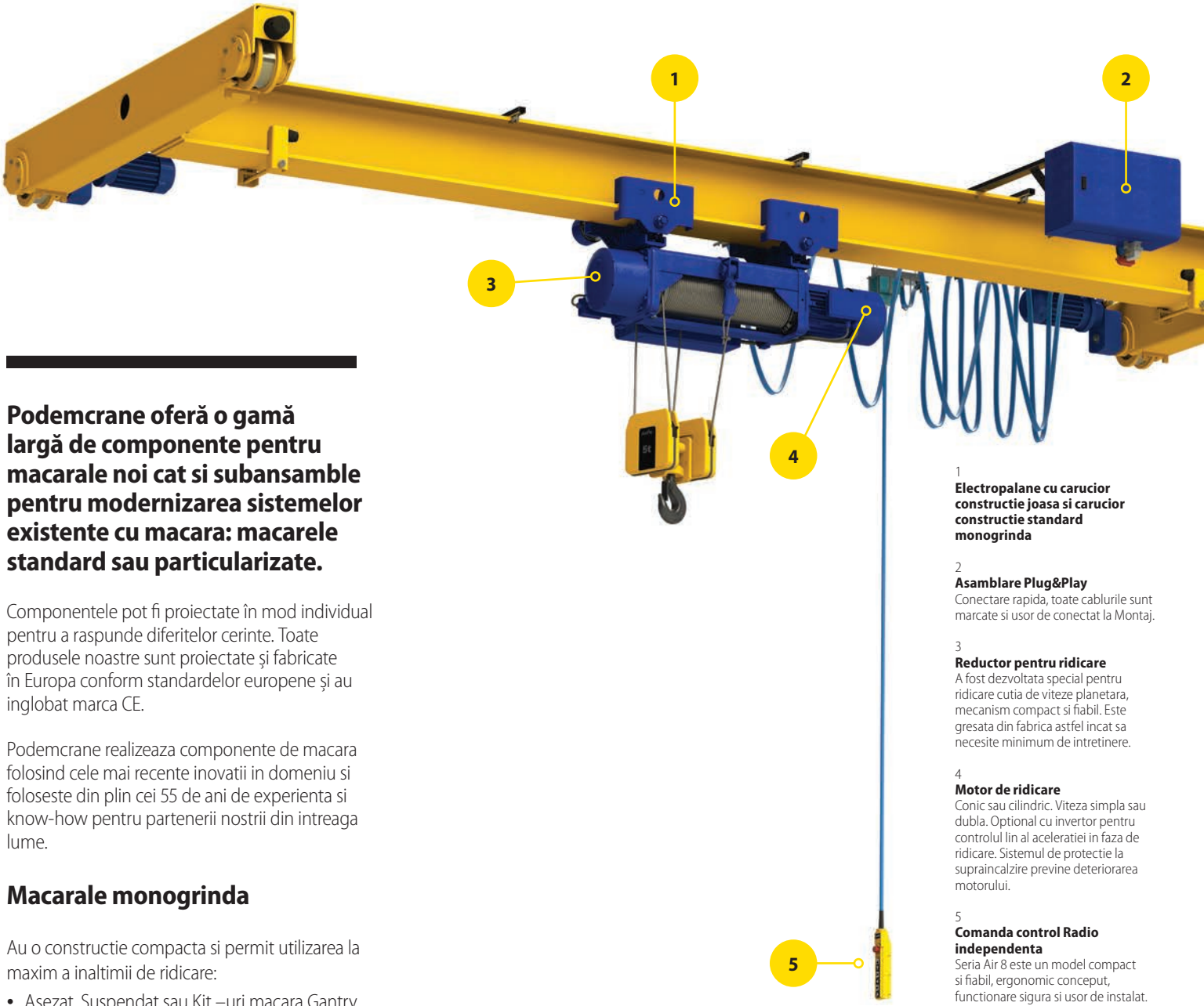

1
Electropalane cu carucior constructie joasa si carucior constructie standard monogrinda

2
Asamblare Plug&Play
Conectare rapida, toate cablurile sunt marcate si usor de conectat la Montaj.

3
Reductor pentru ridicare
A fost dezvoltata special pentru ridicare cutia de viteze planetara, mecanism compact si fiabil. Este gresata din fabrica astfel incat sa necesite minimum de intretinere.

4
Motor de ridicare
Conic sau cilindric. Viteza simpla sau dubla. Optional cu invertor pentru controlul lin al aceleratiei in faza de ridicare. Sistemul de protectie la supraincalzire previne deteriorarea motorului.

5
Comanda control Radio independenta
Seria Air 8 este un model compact si fiabil, ergonomic conceput, functionare sigura si usor de instalat. Comanda control de back-up (conectata la panoul de control) cu design ergonomic si compact si usor de operat si manevrat.

Podemcrane oferă o gamă largă de componente pentru macarale noi cat si subansamble pentru modernizarea sistemelor existente cu macara: macarele standard sau particularizate.

Componentele pot fi proiectate în mod individual pentru a raspunde diferitelor cerinte. Toate produsele noastre sunt proiectate și fabricate în Europa conform standardelor europene și au inglobat marca CE.

Podemcrane realizeaza componente de macara folosind cele mai recente inovatii in domeniu si foloseste din plin cei 55 de ani de experienta si know-how pentru partenerii nostrii din intreaga lume.

Macarale monogrinda

Au o constructie compacta si permit utilizarea la maxim a inaltimii de ridicare:

- Asezat, Suspendat sau Kit –uri macara Gantry
- Capacitate standard: 1 – 16 t
- Deschidere standard: 5 – 32 m

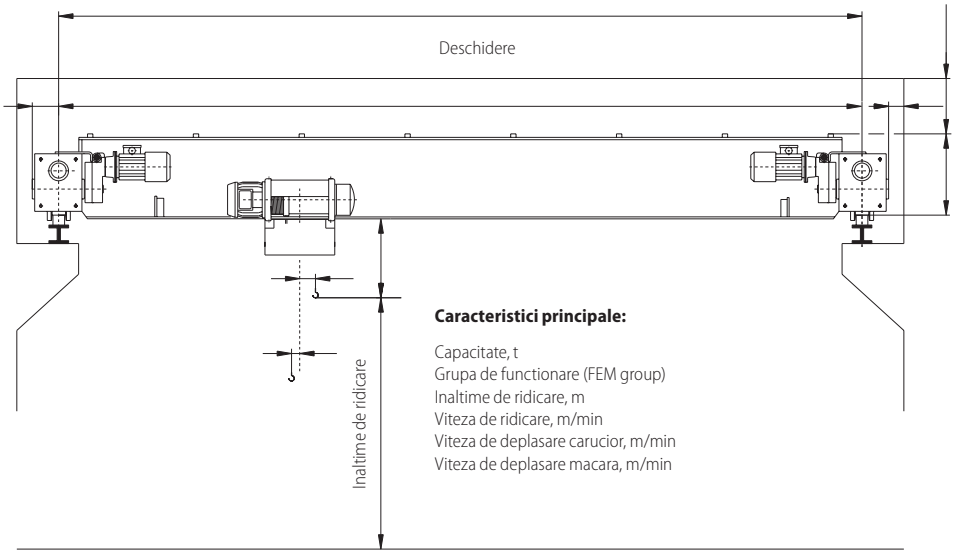

Caracteristici principale:

Capacitate, t
Grupa de functionare (FEM group)
Inaltime de ridicare, m
Viteza de ridicare, m/min
Viteza de deplasare carucior, m/min
Viteza de deplasare macara, m/min

Kit-uri macara standard Podem:

- Unitate electropalan care include caruciorul electric si panoul de control electric
- Grinzi de capat cu placi, opritoare si mecanism deplasare
- Panu control macara
- Comanda radio (RRC) sau cu cablu si butoane
- Sistem de alimentare cu cablu electric si carucioare de ghidare - preasamblate
- Desene de executie grinzi principale
- Accesorii (lumini, suporti panou, brate sustinere, etc)

Dispozitive optionale pentru Kit-uri macara Podem

- Sistem alimentare electric Bus-Bar
- Motor cu invertor pentru ridicare
- Dispozitive anti-coliziune
- Display pentru sarcina cu LED
- Goarna
- Lant colectare energie
- Lumini spot macara

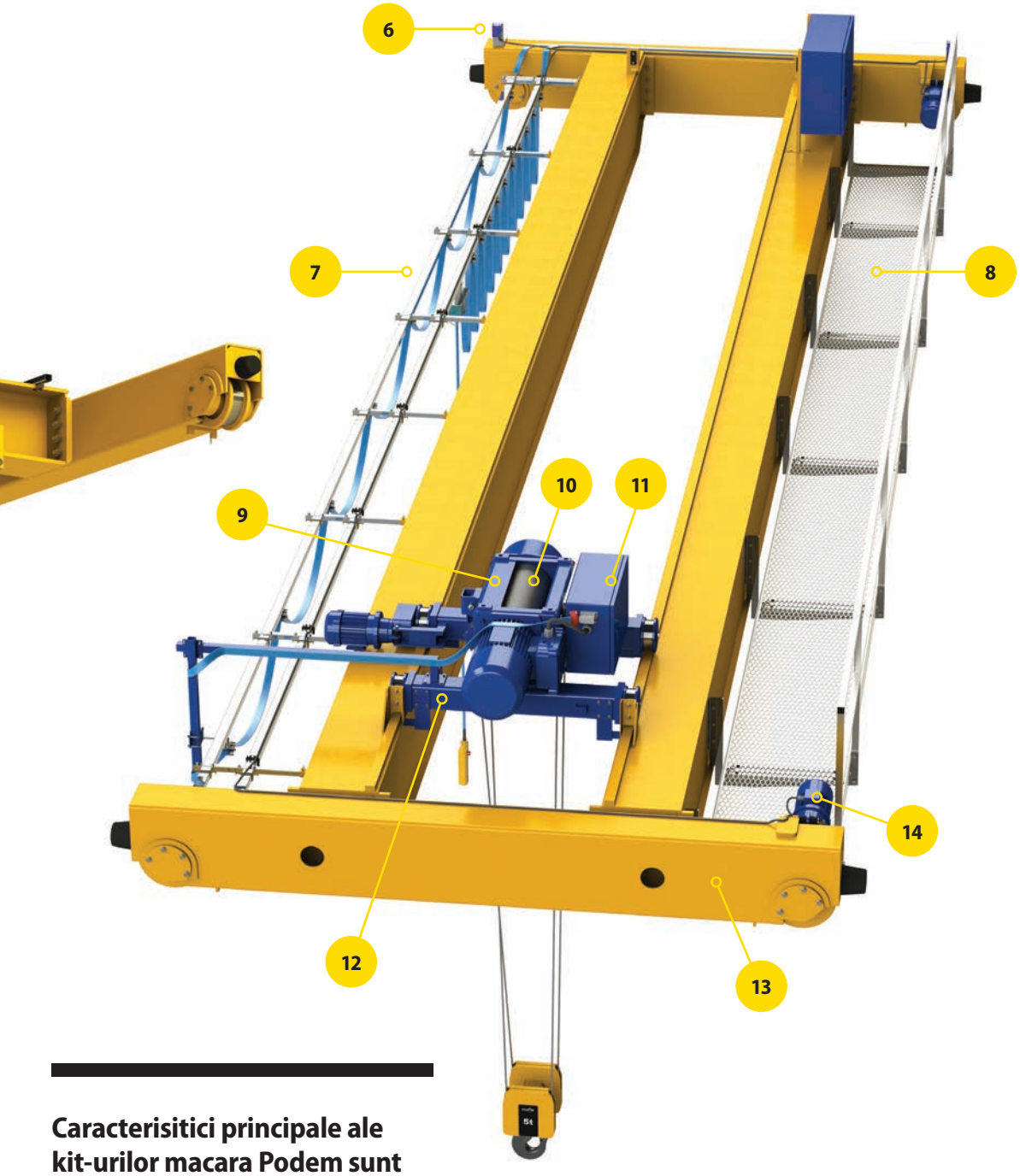

6
Limitatori cursa
Limitator de pozitie pentru deplasarea CT transversal sau LT longitudinal, limiteaza deplasarea la capat in ambele directii.

7
Sistemul electric de cablu si ghidare cablu electric
Este un sistem European de ghidare linia de cablu electric, efficient si sigur pentru cablurile electrice cu accesorii metalice galvanizate sau din inox.

8
Platforma de intretinere si acces
Sigura si usor de asamblat.

9
Carucior bigrinda suspendat in 4 puncte
Sistem de ghidare sina cu una sau doua mecanisme de ridicare.

10
Ghidaj cablu sarcina
Ghidajul de cablu realizat din fibra – plastic sau metal –solutie fiabila chiar si pentru medii de lucru ostile. Rolele montate pe rulmenti antifrictiune permit ghidarea cablului lin si prelungesc durata de viata a cablului.

11
Contactor pentru control
Contactor control de inalta calitate pentru bune performante in orice conditii.

12
Limitator de suprasarcina
Toate electropalanele sunt dotate cu limitator de suprasarcina care actioneaza in trepte: Atentionare si Stop.

Optional: sistem de monitorizaresarcina cu display. Avantaje pentru intretinere: datele de operare electropalan pot si citite stocate cu ajutorul unui computer.

13
Grinzi de capat
Grinzi de capat pentru macarele EOT cu diametrul rotilor de la 125 mm la 500 mm. Placi de conexiune grinzi si tampoane – opritori sunt furnizate ca si livrare standard. Grinzi de capat pentru Macarale suspendate – deschidere pana la 20 m, pana la 12,5 tone.

14
Motor deplasare macara
Motor cu invertor cu Intretinere scazuta ca si livrare standard.

Caracterisitici principale ale kit-urilor macara Podem sunt siguranta, fiabilitatea cost atractiv.

Avantaje pentru client:

- Cost redus pentru transport
- Cost redus de fabricatie utilizand componente adecvate si de calitate
- Reducerea timpului de instalare in santier prin realizare kit macara Podem Plug&Play preasamblare cabluri si conexiuni marcate si inscriptionate

Macarale bi-grinda

Sunt recomandate cand capacitatea de ridicare este mare si sunt necesare operatii anevoioase. In conditii egale macaralele bi-grinda oferta inaltimi de ridicare mari:

- Kit-uri de macara asezate sau Gantry
- Capacitati standard: 2000 – 50000 kg
- Deschidere standard: 5 – 32 m

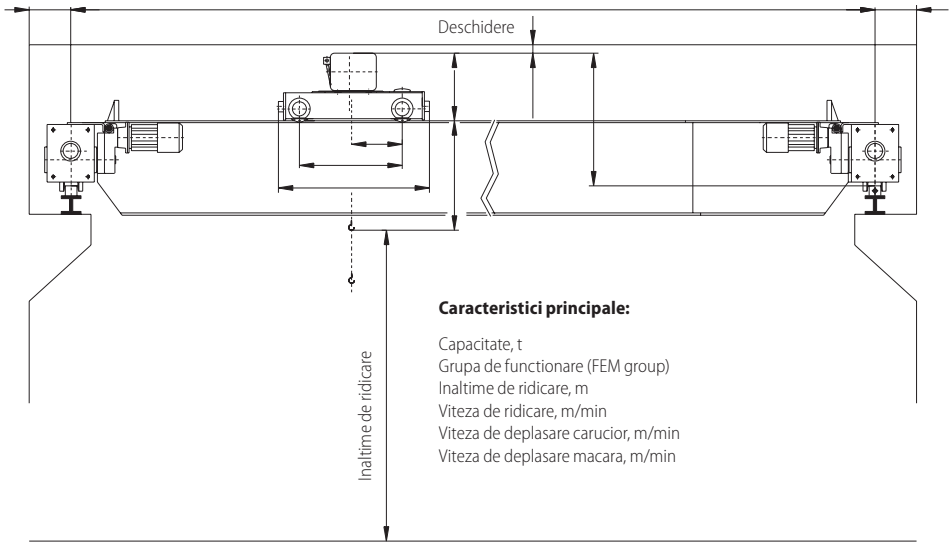

Caracteristici principale:

Capacitate, t
Grupa de functionare (FEM group)
Inaltime de ridicare, m
Viteza de ridicare, m/min
Viteza de deplasare carucior, m/min
Viteza de deplasare macara, m/min

Alte componente macara Podem

Sistemul complet de ghidare cabluri electrice

- Un sistem compact, fiabil, sigur pentru alimentare cu energie
- Conductori din cupru pentru: 35 – 320 A
- Sistem de conductori imbinati, din cupru: 50 – 400 A
- Caracteristici tehnice in concordanta cu Norma Europeana pentru joasa tensiune Directiva 2006/95/EC
- Clase de protectie posibile IP23/IP44
- Concept modular si usor pentru Montaj
- Conductori electrici cu 99,9% cupru pur
- Perii colectoare cu uzura redusa si carucioare
- Optional pentru aplicatii speciale (galvanizare, laminoare de otel, industria cimentului)

Kit-uri de macara Gantry

- Know-how german si multi ani de experienta in proiectare si executie
- Plaja larga de Macarale mono sau bigrinda
- Capacitate standard: 5–10 tone
- Deschidere: de la 10 la 35 m
- Aplicatii la interior sau exterior
- Control prin radio comanda sau cabina comanda

Kit-ul de macara nu include grinzile principale, picioarele fixe sau mobile. Podem poade furniza desenele de fabricatie pentru structura metalica.

Macarale pivotante

- Cu coloana sau de perete, macaralele pivotante pot fi realizate intr-o varietate de lungimi utile ale bratului
- Capacitati de la 125 kg pana la 20 0000 kg
- Lungimea utila a bratului de la 2 m la 12 m
- Utilizare pentru interior sau exterior
- Actionarea bratului manuala sau electrica
- Program complex pentru accesorii standard sau particularizate
- Raspuns rapid pentru Ofertare, Comenzi, piese de schimb sau orice intrebari tehnice

Proiecte referinta

PODEM

Tabel produse standard

PODEM

Capacitate (kg)	Grupe		Model electropalan	Numar de infasurari	Viteză ridicare (m/min)*		Inaltime de ridicare (m)			
	FEM	ISO			V1	V2	H0	H1	H2	H3
1000	2 m	M5	MT305	2/1	8/2,6	12/4	10	14	20	26
1600	2 m	M5	MT308	2/1	8/2,6	12/4	10	14	20	26
2000	3 m	M6	MT310	2/1	8/2,6	12/4	10	14	20	26
	2 m	M5	MT305	4/1	4/1,3	6/2	–	7	10	13
2500	3 m	M6	MT306	4/1	4/1,3	6/2	–	7	10	13
	2 m	M5	MT312	2/1	8/2,6	12/4	10	14	20	26
	2 m	M5	MTL312	2/1	–	12/4	32	40	48	56
3200	2 m	M5	MT316	2/1	8/2,6	12/4	10	14	20	26
	2 m	M5	MT308	4/1	4/1,3	6/2	–	7	10	13
	2 m	M5	MTL316	2/1	–	12/4	32	40	48	56
4000	3 m	M6	MT310	4/1	4/1,3	6/2	–	7	10	13
	3 m	M6	MT520	2/1	8/2,6	12/4	10	14	20	26
5000	3 m	M6	MT313	4/1	4/1,3	6/2	–	7	10	13
	2 m	M5	MT312	4/1	4/1,3	6/2	–	7	10	13
	2 m	M5	MT525	2/1	8/2,6	12/4	10	14	20	26
	2 m	M5	MTL525	2/1	–	12/4	32	40	48	56
6300	1 Am	M4	MT532	2/1	8/2,6	12/4	10	14	20	26
	2 m	M5	MT316	4/1	4/1,3	6/2	–	7	10	13
8000	3 m	M6	MT520	4/1	4/1,3	6/2	–	7	10	13
	2 m	M5	M740	2/1	8/2,6	12/1,8	13	18	25	32
10000	2 m	M5	MT525	4/1	4/1,3	6/2	–	7	10	13
	2 m	M5	M750	2/1	5,5/1,3	8/1,5	13	18	25	–
	2 m	M5	M950	2/1	5/1,2	10/1,5	–	20	32	–
12500	1 Am	M4	MT532	4/1	4/1,3	6/2	–	7	10	13
	3m	M6	M732	4/1	4/1,3	6/0,9	6,5	9	12,5	16
16000	2 m	M5	M740	4/1	4/1,3	6/0,9	6,5	9	12,5	16
	3 m	M6	M940	4/1	2,5/0,6	5/0,75	–	10	16	24
20000	2 m	M5	M750	4/1	2,8/0,7	4,1/1,3	6,5	9	12,5	16
	2 m	M5	M950	4/1	2,5/0,6	5/0,75	–	10	16	24
25000	1 Am	M4	M963	4/1	2,5/0,6	5/1,6	–	10	16	24
32000	1 Am	M4	M980	4/1	2,5/0,6	4/0,75	–	10	16	24
40000	2 m	M5	M1100	4/1	2/0,6	4-0,4	10	12	15	22
50000	1 Am	M4	M1125	4/1	2/0,6	4-0,4	10	12	15	22

Pentru informații suplimentare şi fişe tehnice consultaţi distribuitorul Podem în România:

Podemcrane AD
Str. General Nikolov nr.1
5300 Gabrovo, Bulgaria
t +359 66 801 375
f +359 66 801 390
sales@podem.bg
podem.bg

Furitech SRL
Str. Delfinului nr.3+5
Galaţi, România
t 0236.471.068
f 0236.471.068
office@furitech.ro
furitech.ro

LLOYD'S REGISTER QUALITY ASSURANCE ISO9001

LLOYD'S REGISTER QUALITY ASSURANCE OHSAS 18001

Septembrie 2016